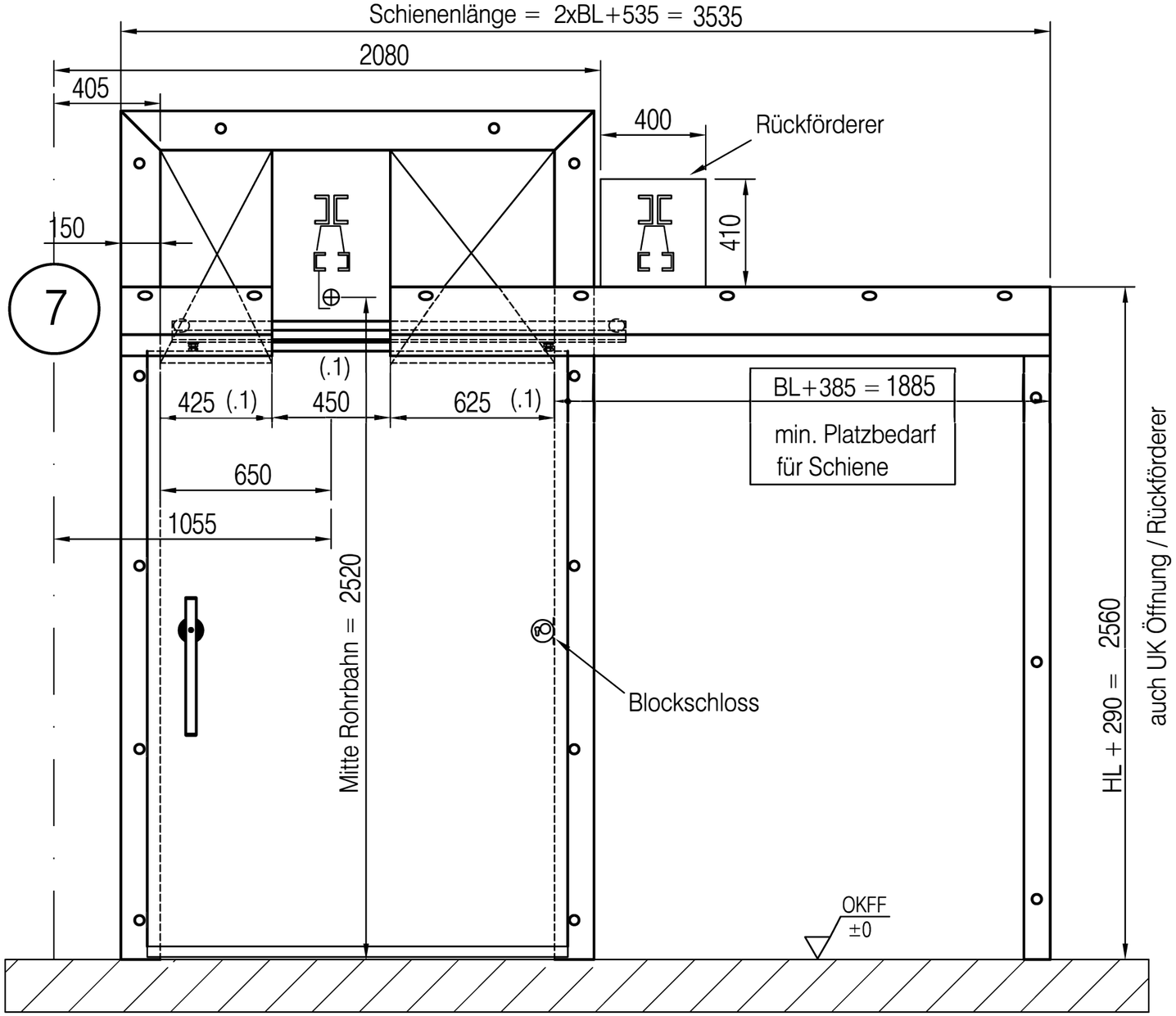


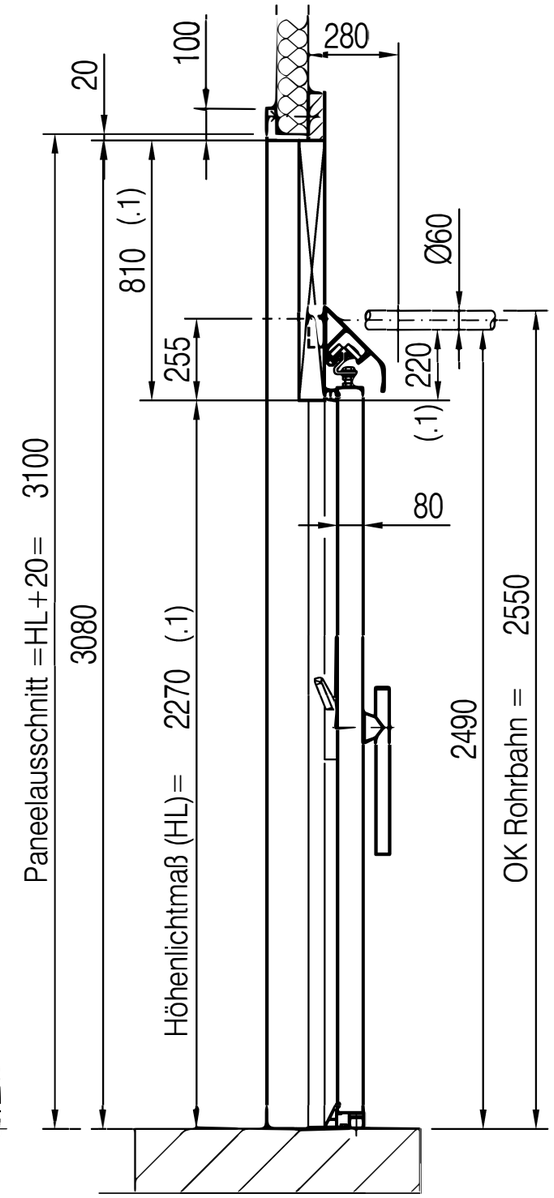


Einzelheit X

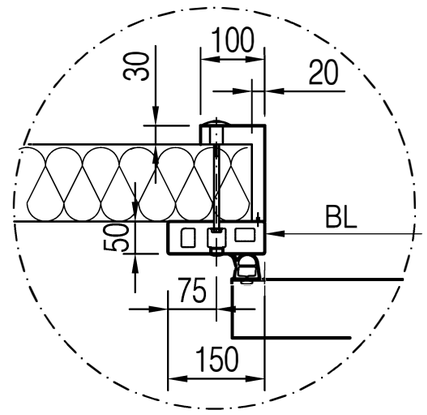


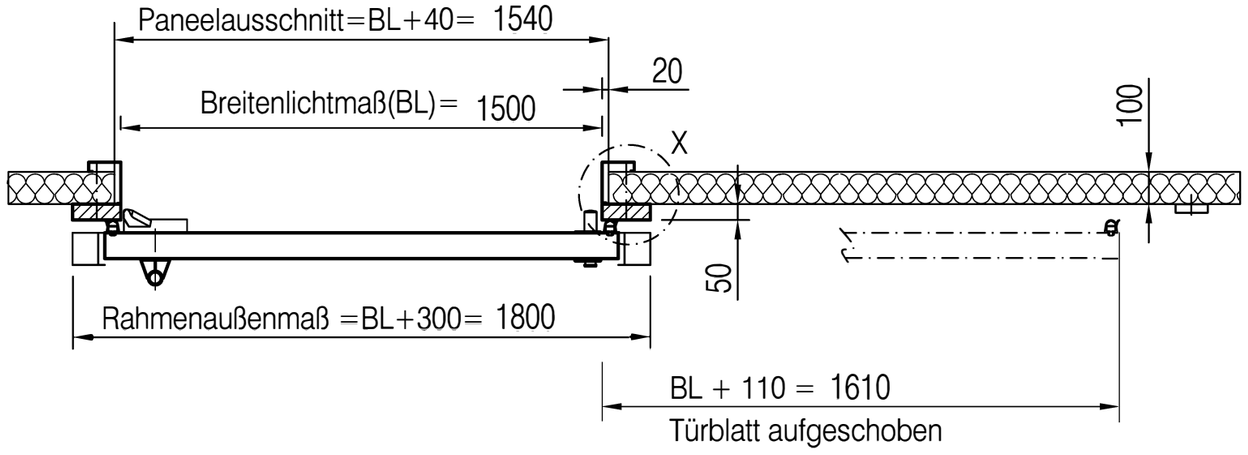


Achtung: Platzbedarf für Schiene siehe Vorderansicht

Pos.:12, Tür Nr.: 32

| Pos | Benennung | Norm-Kurzbez. | Werkstoff | Menge |
|---|---|---|---|---|
| | | | | |